REEF OCTOPUS™

www.e-lss.jp

Reef　Scope

説 明 書

LSS Laboratory

1. はじめに

Reef OctopusシリーズはLSS Laboratoryが自信を持って販売する海水魚飼育器具のブランドです。

Reef Octopusシリーズの開発はLSSだけでなく熱狂的な愛好家や専門店の意見、世界に広がるLSSのネットワークによってすすめられ、企画製造されました。長期にわたりお客様にご使用いただくため、アクリルの材質や接着にもこだわり製作されています。水漏れなどのトラブルを避けるために水漏れテストやクラックなどの確認検査等も実施しています。

Reef Scopeは水面に浮かせるだけで、波に影響されることなく水中の珊瑚や魚を簡単でより鮮やかに鑑賞することができます。また、付属のハングオンデバイスで固定できるので写真撮影などにも大変便利です。

2. パッケージ内容

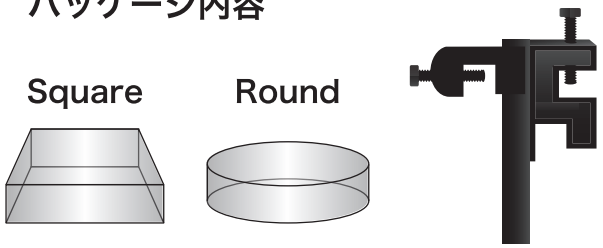

本　体　　ハングオンデバイス

3. 寸　法

品　　名	寸法（直径 × 高さ mm）
ReefScope - Round (S)	100 × 45
ReefScope - Round (L)	200 × 45
ReefScope - Square (S)	90 × 45
ReefScope - Square (L)	150 × 45

4. セット方法

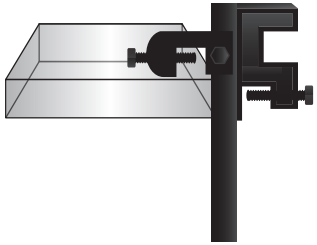

ハングオンデバイスを本体に
セットします。

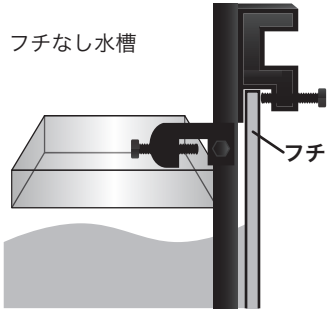

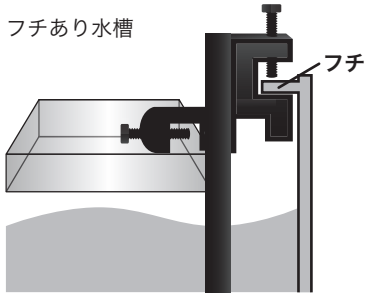

水槽にセットします。
この時ぐらつかないようにネジでしっかりと固定してください。

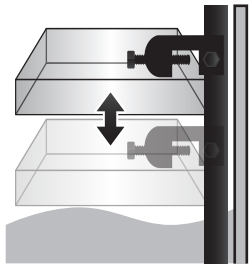

水面の高さにスライドさせながら
合わせネジで固定します。

使用上の注意

- 本製品はアクリル製品です。投げたり、落としたりすると破損の原因となりますので、お取り扱いにはご注意ください。また、熱や光を長時間当てると変形する場合があります。ご使用後は熱や直射日光等をさけて保管してください。
- 本製品が汚れた場合は、やわらかい布やスポンジ等でやさしく洗ってください。固いものでこすったり、拭いたりすると傷がつく場合があります。
- お子様が使用する場合は、必ず大人と一緒に使用してください。
- 本来の用途以外のご使用はおやめください。

本製品の不具合や、より便利な使用方法など製品に関しての更新情報を
ホームページにて公開しております。定期的にご確認ください。

www.e-lss.jp

LSS Laboratory ユーザーサポート
042-788-2390