REEF OCTOPUS™

www.e-lss.jp

Skimmer Stand

説 明 書

・ST-1
・ST-2
・ST-3

Ver.1.00

LSS Laboratory

INDEX

1. はじめに ……1

2. 特別な注意事項 ……1

3. 対応機種 ……1

4. パッケージ内容と各部の名称 ……2

5. 組立てと設 置 ……3

6. メンテナンス ……4

7. 使用上の注意と保証 ……4

1. はじめに

Reef OctopusシリーズはLSS Laboratoryが自信を持って販売する海水魚飼育器具のブランドです。
Reef Octopusシリーズの開発はLSSだけでなく熱狂的な愛好家や専門店の意見、世界に広がるLSSのネットワークによってすすめられ、企画製造されました。
長期にわたりお客様にご使用いただくため、アクリルの材質や接着にもこだわり製作されています。

2. 特別な注意事項

本製品の使用にあたり特に大事な注意事項があります。必ず注意事項を守ってご使用ください。

スキマースタンドは機種別の専用設計になっています。対応機種以外での使用や濾過槽内部以外でご使用にならないようにご注意ください。
商品に何らかの理由で負担がかかると部分的に破損してスキマーが倒れたりすることも考えられます。設置場所や万一の事故に備えて設置してください。

3. 対応機種

商 品 名	対応機種	設置必要スペース	リフトアップ 高さ
ST-01	RO-PS-1000INT, XP-1000INTSSS-1000INTSSS-2000INT, SSS-3000INT, XP-1000SSS, XP-2000SSS, DC-X-1000 SSS	280×190mm	78mm/ 96mm/ 114mm
ST-02	RO-PS-2000INT, RO-PS-3000INT, XP-2000INT, XP-3000INT, XP-3000SSS, DC-S-1000 INT, DC-S-1200 INT, DC-X-1500 SSS, DC-X-2000 SSS	330×230mm	
ST-03	RO-PS-5000INT, XP-5000INT, SSS-5000INT, SSS-6000INT, XP-5000SSS, DC-S-1400 INTDC-S-2000 INT, DC-S-2500 INT	450×280mm	

4. パッケージ内容と各部の名称

① リフトアップレッグ
② 台座
③ スクリュウ

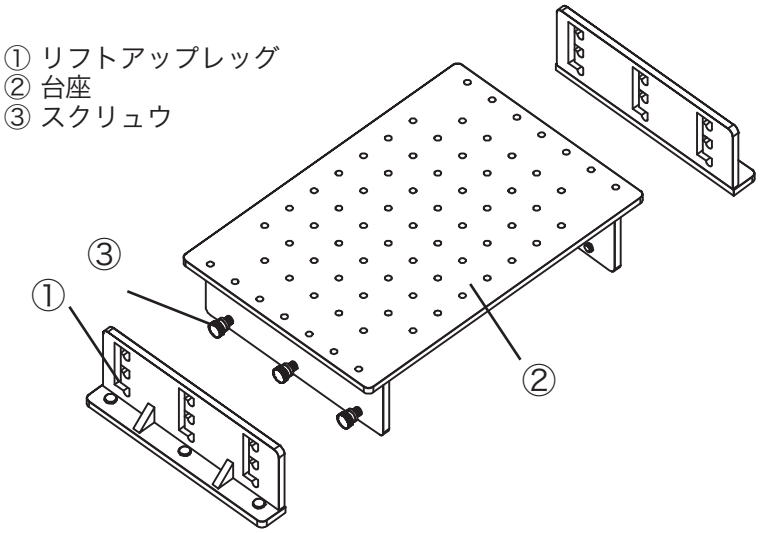

5. 組み立てと設置

下図のように②台座の外側に①リフトアップレッグを外側から取り付けます。
付属の③スクリュウでしっかりと固定してください。

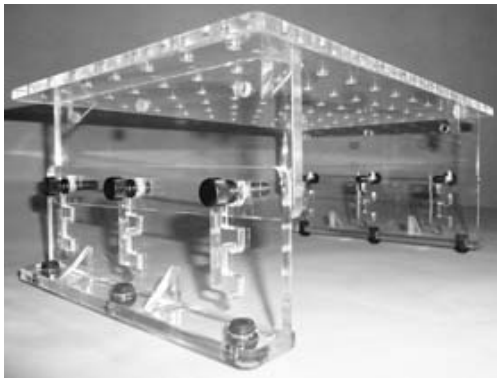

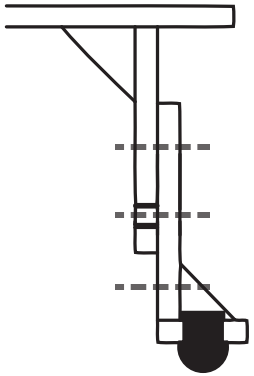

高さの調整は下図のように３段階で行っていただくことが可能です。目的の高さになるように選択してください。スクリュウで十分に基板が固定されていることを確認してから濾過槽に設置してください。スキマーを設置したらバランスや設置位置が問題ないかを必ず確認してください。

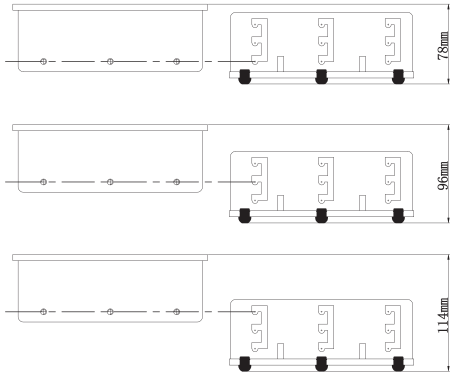

6. メンテナンス

定期的に掃除を行ってください。やわらかい布やスポンジ等でやさしく洗ってください。硬いものでこすったり、拭いたりすると傷がつくことがあります。
防振ゴムは長期間使用すると劣化する可能性があります。定期的にチェックを行ってください。
スクリュウが破損すると大きな事故に繋がる可能性があるため、万一に備え、数年に１度交換してください。

7. 使用上の注意と保証

説明書にある特別な注意事項を必ず守って使用してください。
本製品はアクリル製品です。投げたり、落としたりすると破損の原因になりますので、お取り扱いにはご注意ください。また、熱や光を長時間当てると変形する恐れがあります。非使用時は熱や直射日光等をさけて保管してください。
本来の用途以外でのご使用はお止めください。

本製品には１年間メーカー保証がありますが下記は保証の対象外です。

- 防振ゴムなどの消耗部分
- 使用経過による商品の破損
- 本製品の使用による生体の死亡及びその他の被害
- 本製品の故障、破損による本製品以外の保証（水漏れ含む）
- 保証書がない場合
- 人から譲り受けた場合
- 保証書に購入日/購入ショップの印等がない場合（ショップ印は手書き不可）
  および当社出荷より18カ月以上経過した商品
- 本製品を二次加工した場合

※商品の点検・クレーム時の貸出機は現在ご用意がございません。ご了承ください。

本製品の不具合や、より便利な使用方法など製品に関しての更新情報を
ホームページにて公開しております。定期的にご確認ください。

www.e-lss.jp

ユーザーサポート・・・042-788-2390
（平日 10:00 ～ 17:00）